Leadshine

RoHS

标记(Mark)	处数(No.)	更改文件号(File change No.)	更改内容(Content changed)	签名(Signature)	日期(Date)

Dimension: (Unit: mm)

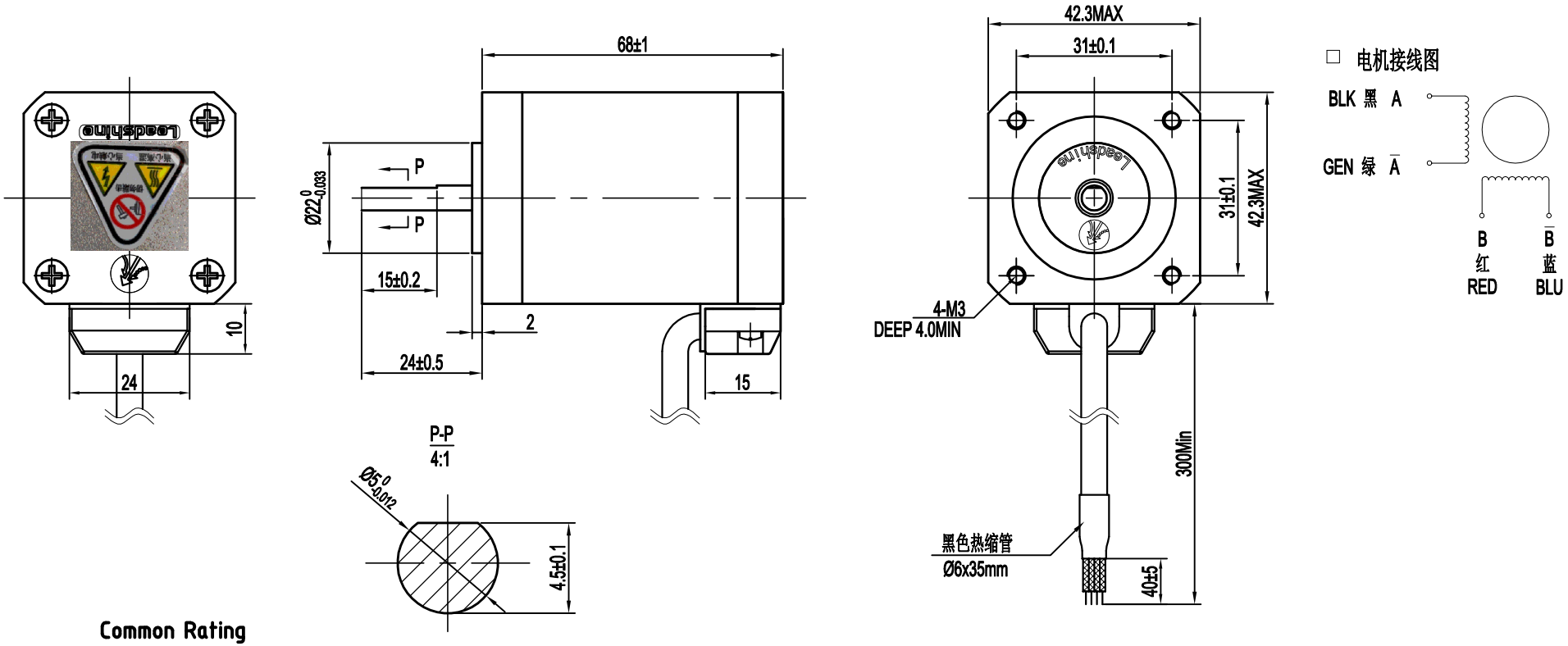

Common Rating

Step angle	1.8°
Position accuracy	1.8±0.09°
Dielectric strength	500VAC 1min
Insulation resistance	100MOhm(500VDC)
Insulation class	B
Temp rise(Max)	80K
Radial play	Max.0.02mm(Load 450g)
Axial play	Max.0.08mm(Load 900g)

Current/phase	2.5 A
Voltage	3 V
DC Resistance/phase ±10%	1.2 Ω
Inductance/phase ±20%	3.0 mH
Holding torque	1.0 N•M
Inertia	0.14kg•cm^2
Weight	0.5 kg

设计 Designed	杨陶	2023-08-10	标准化 Standardized			材料(Material):	名称(Title)	开环步进电机
制图 Drawn	杨陶	2023-08-10					型号(Model)	42CM10 MS20
校对 Proofread			审核 Checked	王洪松	2023-08-10	重量(Weight)/g:	图号(DWG No.)	LS-42CM10 MS20
工艺 Processed			批准 Approved	黄振宝	2023-08-10	阶段标记(Stage Mark)	料号(Part No.)	
表单编号 Form No.	LS-MT-01-07B		版本/版次 Edition/Serial NO.	A/01		共1页 第1页 Page 1 of 1	比例(Scale) 1:1	雷赛智能 Leadshine